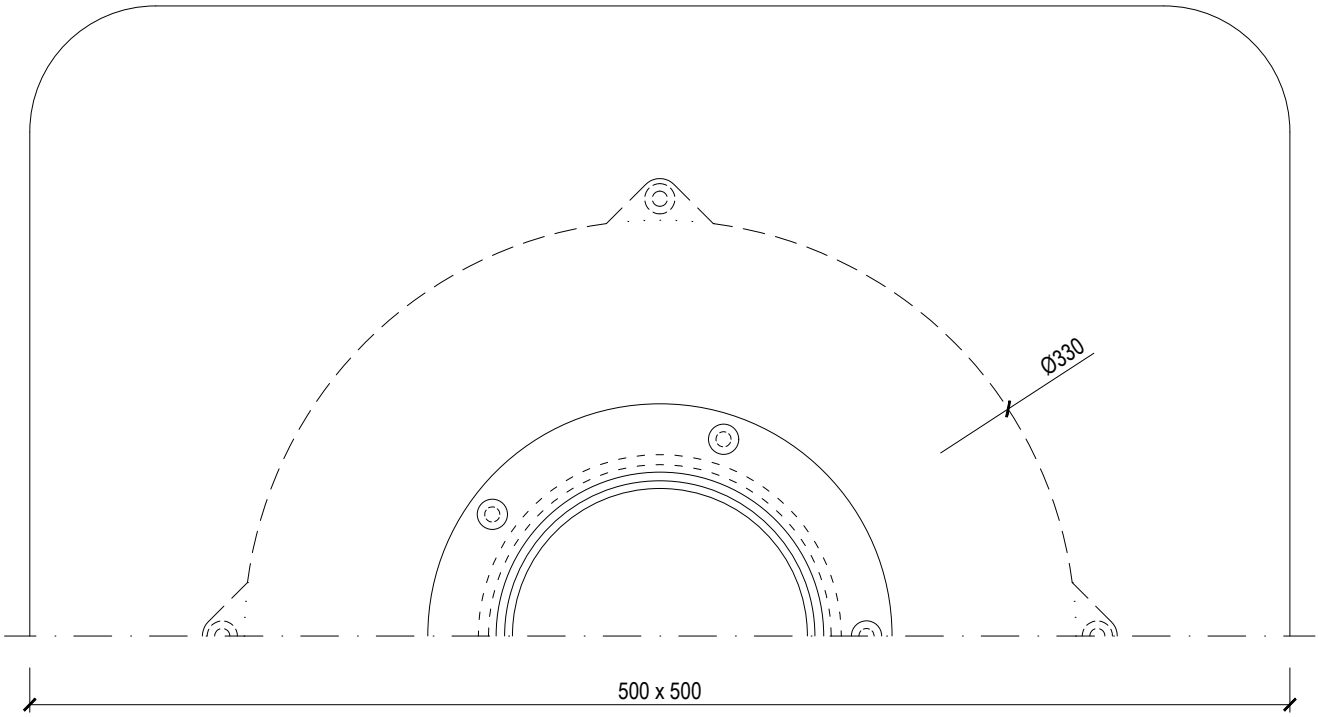

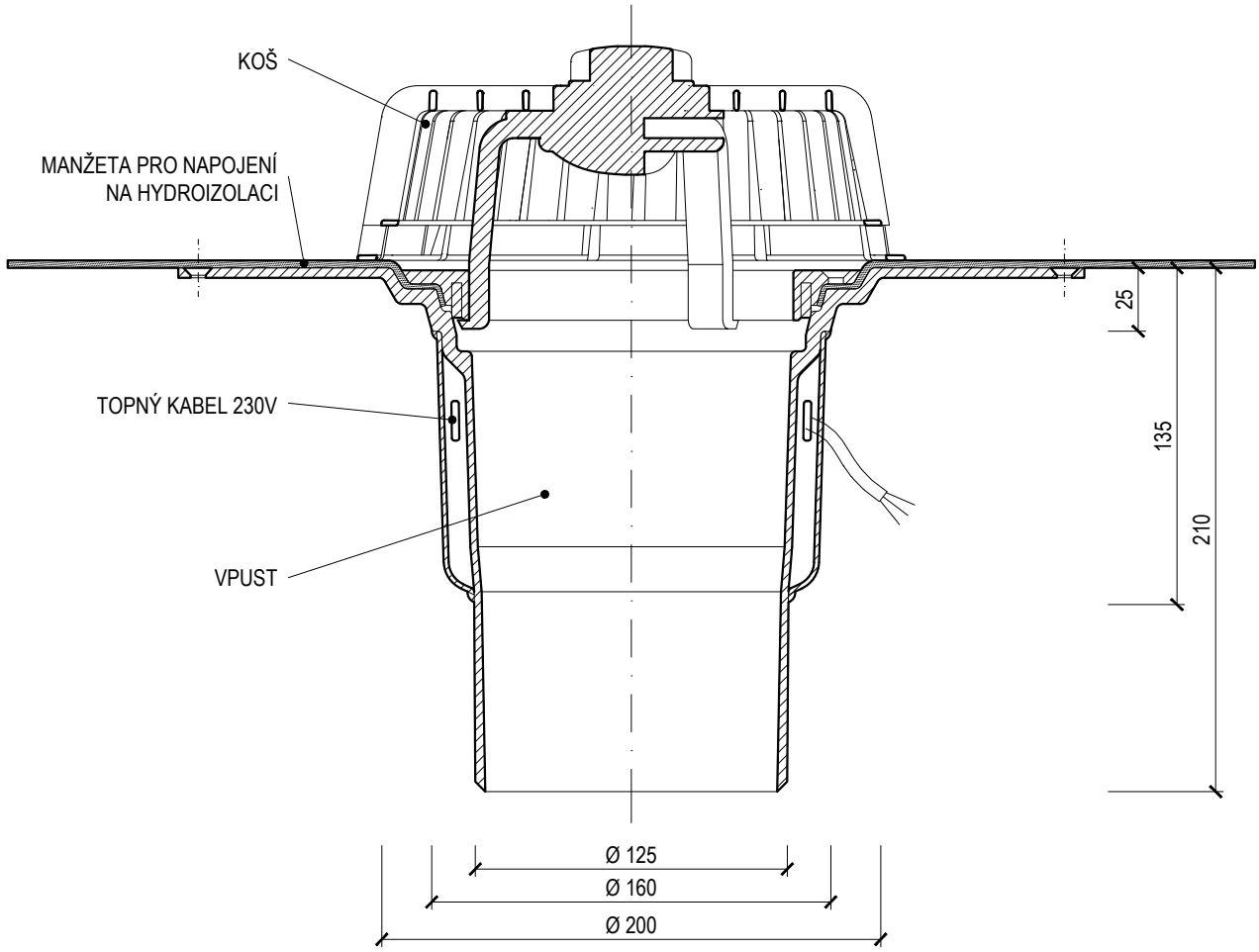

Název	**STŘEŠNÍ VPUST SVISLÁ VYHŘÍVANÁ**		
Typ	**TWE 125 S PVC**	Hmotnost	1,92 kg
Kód	101230125	Materiál	POLYAMID
Měřítko	1:3		

TOPWET® SYSTÉMY ODVODNĚNÍ PLOCHÝCH STŘECH
info@topwet.cz www.topwet.cz